GEFRAN

PY2

CAPTEURS LINEAIRES AVEC PALPEUR A BILLE

Caractéristiques d'application

- *La connexion latérale permet de réaliser une structure à tige traversante et double guidage, gage d'une plus grande robustesse de l'ensemble du transducteur.*
- *Le ressort de rappel permet le retour automatique de la tige en position zéro, ce qui rend le transducteur compatible avec les applications de type palpeur.*
- *L'embout à bille en acier inoxydable est indiqué pour les applications du type palpeur.*
- *Idéal pour le contrôle de planéité ou d'épaisseur sur des panneaux de divers matériaux ; également utilisable avec des soupapes ou des pièces mécaniques ne permettant pas de rendre solidaire la tige à l'objet en mouvement.*

CARACTERISTIQUES TECHNIQUES

Course électrique utile (C.E.U.)	10/25/50/75/100
Résolution	infinie
Linéarité indépendante (dans la C.E.U.)	voir tableau au verso
Vitesse de déplacement	≤ 10 m/s
Force de déplacement	≤ 4N
Durée utile	>25x10^{6}m parcourus, ou 100x10^6 manœuvres, suivant la valeur la plus restrictive (dans la C.E.U)
Vibration	5...2000Hz, Amax =0,75 mm amax. = 20 g
Tenue aux chocs	50 g, 11ms.
Tolérance sur la résistance	± 20%
Courant conseillé dans le curseur	< 0,1 µA
Courant maximale dans le curseur	10mA
Tension max. applicable	voir tableau
Isolement électrique	>100MΩ à 500V=, 1bar, 2s
Rigidité diélectrique	< 100 µA à 500V~, 50Hz, 2s, 1bar
Dissipation maximale à 40°C (0W à 120°C)	voir tableau
Coeff. thermique effectif sur la tension de sortie	< 1,5ppm/°C
Température de travail	-30...+100°C
Température de stockage	-50...+120°C
Matériau du boîtier du capteur	Aluminium anodisé Nylon 66 G 25
Matériau de la tige de commande	Acier inoxydable AISI 303
Fixation	Etriers mobiles avec entr'axe longitudinal variable

DIMENSIONS

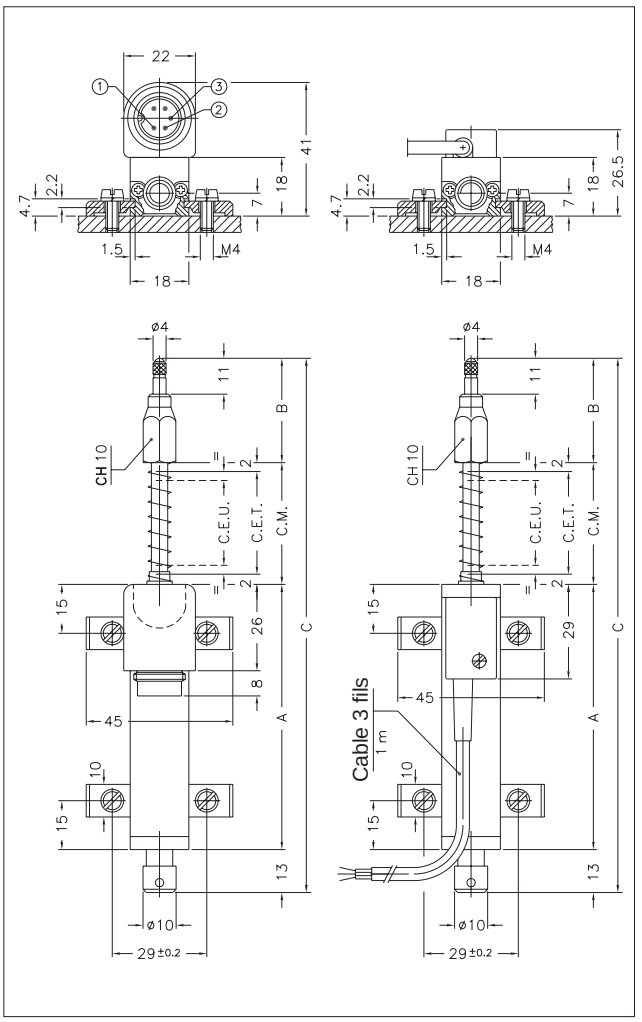

Important: Toutes les spécifications concernant la valeur de la linearité la durée de vie, la répétabilité et le coefficent thermique sont valables pour l'utilisation du capteur avec un contact maximum du curseur Ic ≤ 0,1µA.

CARACTERISTIQUES ELECTRIQUES ET MECANIQUES

MODELE		10	25	50	75	100
Course électrique utile (C.E.U.) + 1 / -0	mm	10	25	50	76	101
Course électrique théorique (C.E.T.) ± 1	mm	C.E.U. + 1			76	101
Résistance de la piste (C.E.T.)	kΩ	1	1	5	5	5
Linéarité indépendante (dans la C.E.U.)	± %	0,3	0,2	0,1	0,1	0,1
Dissipation à 40° (0W à 120°C)	W	0,2	0,6	1,2	1,8	2,4
Tension max. applicable	V	14	25	60	60	60
Course mécanique (C.M.)	mm	C.E.U. + 5				
Longueur du boîtier (A)	mm	C.E.U. + 38				
Longueur touche de mesure (B)	mm	32	32	40	40	40
Encombrement total (C)	mm	108	138	196	246	296

CONNEXIONS ELECTRIQUES

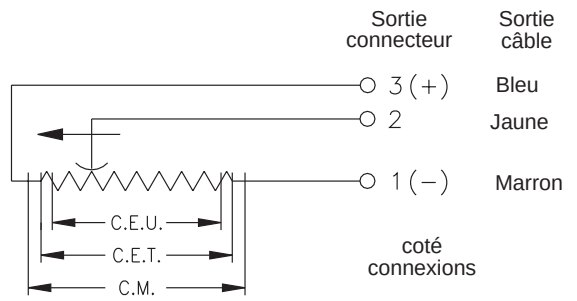

AVERTISSEMENTS D'INSTALLATION

- Respecter les connexions électriques indiquées (ne pas utiliser le capteur en guise de résistance variable)
- Effectuer le calibrage du capteur en veillant à régler sa course de manière à ce que la sortie ne descende pas au-dessous de 1% et ne dépasse pas 99% de la valeur de la tension d'alimentation.

CODIFICATION DE COMMANDE

Capteur de position **PY2** [ ] [ ] [S] [ ] [M] [ ] [0] [0] [0] [X] [0] [0] [0] [X] [0] [ ]

Sortie câble PVC 3 poles 3x0.25 1m.	**F**
Sortie connecteur 5 poles DIN 43322	**C**

Modele

Câble de longueur (mètres)

Cette partie du code s'applique seulement au modèle avec sortie câble PA1-F

Aucun certificat en annexe	**0**
Courbe de linéarité à joindre	**L**

Couleur des têtes en plastique (vert)	**0**
Couleur des têtes en plastique (noir)	**N**

Ex.:**PY2 - C - 100**
Capteur de position modèle PY2, avec sortie connecteur 5 broches, course électrique utile (C.E.U.) de 100 mm

ACCESSOIRES

ACCESSOIRES STANDARD

Kit de fixation composé de: 4 étriers, vis M4x10, rondelle éventail	**PKIT005**
Embout à bille	**PTAS000**

ACCESSOIRES OPTIONNELS

Connecteur PCB femelle axial 5 pôles DIN43322 IP40 serre-câble pour câble ø4 - ø6 mm	**CON011**
Connecteur PCB femelle axial 5 pôles DIN43322 IP65 serre-câble pour câble ø4 - ø6 mm	**CON012**
Connecteur PCB femelle radial à 90° 5 pôles DIN43322 IP40 serre-câble pour câble ø4 - ø6 mm	**CON013**

GEFRAN spa se réserve le droit de modifier les specifications de ses produits, à tout moment, sans préavis

GEFRAN spa
via Sebina, 74
25050 PROVAGLIO D'ISEO (BS) - ITALIA
tel. 0309888.1 - fax. 0309839063
Internet: http://www.gefran.com

GEFRAN